MobilFlex

Posibilidades de apilamiento

NICHO EN LÍNEA CON LA PARTICíON

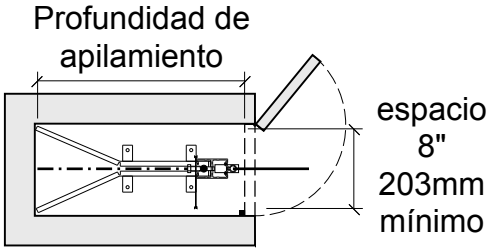

Componente trasero flotante

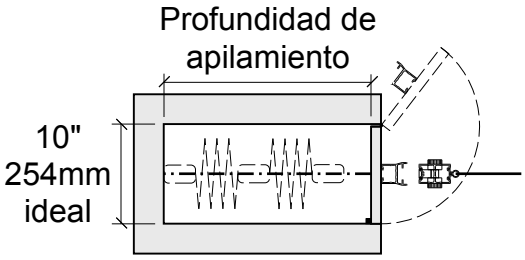

Cierre sobre puerta de nicho

NICHE A 90° CURVAS ESTÁNDAR RADIO DE 14" (355mm) (2 Ejemplos)

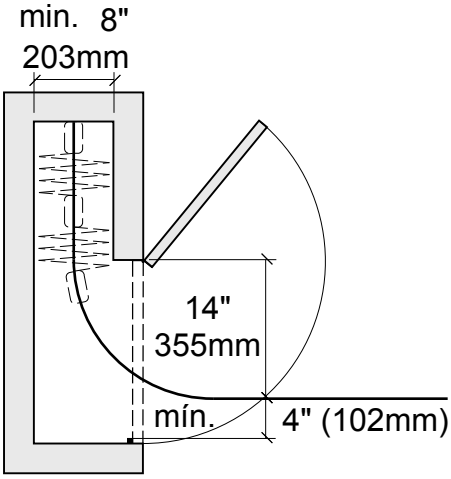

o

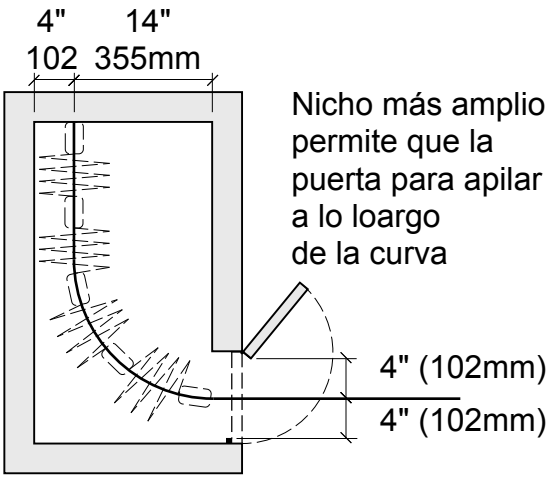

NICHO COMBINADO PARA 2 CANCELAS REPLEGABLES

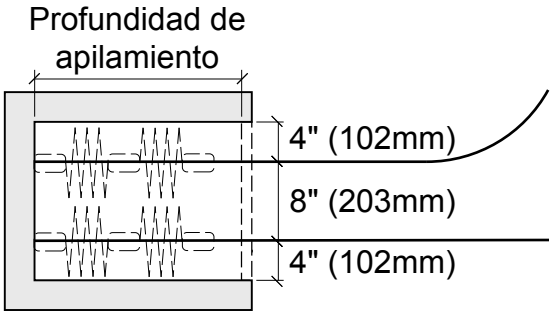

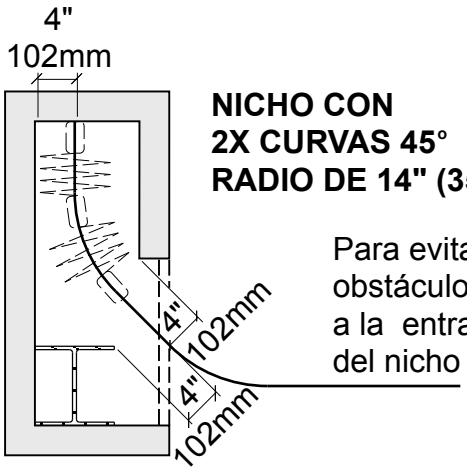

NICHO CON 2X CURVAS 45° RADIO DE 14" (355mm)
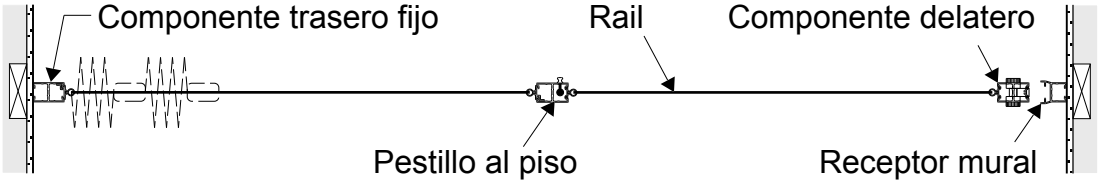
ENTRE DOS PAREDES, NINGÚN NICHO