MobilFlex

Palan à chaîne (fixé sur arbre)

Notes importantes:

A. Pour la stabilisation du palan à chaîne (point 4), prévoir d'**insérer les boulons** dans la plaque d'extrémité **avant d'insérer la plaque sur l'arbre.**

B. Si l'espace latéral du côté du palan est restreint, prévoir l'**installation du palan** à chaîne sur l'arbre **avant de fixer les plaques avec le baril au support.**

ASSEMBLAGE DU PALAN À CHAÎNE À LA PLAQUE D'EXTRÉMITÉ

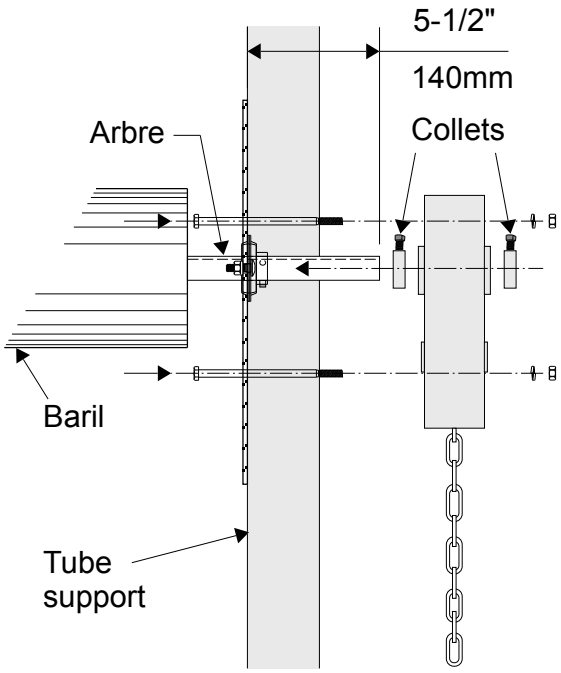

Instructions d'installation:

1. Lorsque le baril est installé centré entre les plaques d'extrémité, l'arbre doit dépasser la plaque d'extrémité du côté du palan de 5 1/2" - 140mm.

2. Préparation du palan à chaîne:
   a) Insérer la chaîne dans le boîtier du palan et l'enrouler autour de la roue d'engrenage.
   b) Ouvrir un maillon de la chaine à l'aide d'une pince-étau pour fermer la boucle de la chaîne. Refermer le maillon de chaîne.

3. Assemblage du palan à chaîne sur l'arbre:
   a) Glisser sur l'arbre le premier collet et serrer la vis de pression dans le chemin de clé de l'arbre.
   b) Glisser le palan à chaîne sur l'arbre.
   c) Glisser sur l'arbre le deuxième collet et serrer la vis de pression dans le chemin de clé de l'arbre.
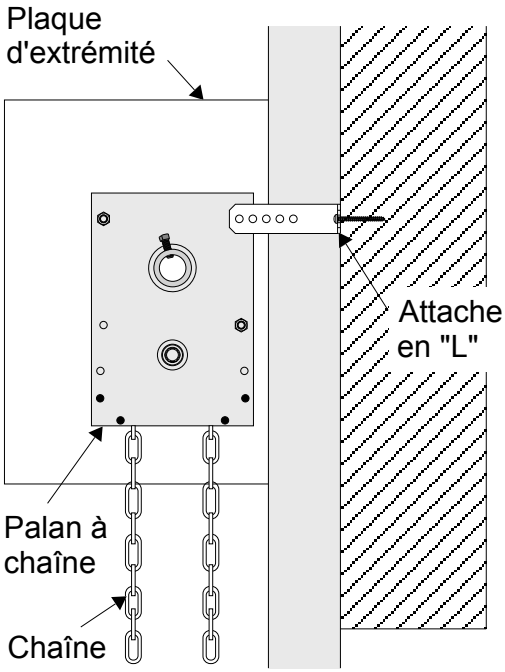
4. Stabilisation du palan à chaîne:
   Utiliser l'une ou l'autre des options suivantes:
   a) Fixer le palan à la plaque d'extrémité avec 2x boulons 1/4" x 6" (6 x 152mm), rondelles et écrous.
   ou
   b) Fixer le palan au mur avec l'attache en "L".